SABCO®
SADEV BALUSTRADE CONCEPT

NOTICE DE POSE

CALE
ONE SIDE 2.0

SIDE

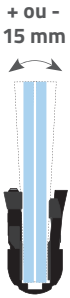

CONFORMITÉ DE VOTRE COMMANDE

Nous vous recommandons de lire entièrement et attentivement cette notice avant toute mise en œuvre sur le matériel.

À l'aide du bon de livraison, vérifier la conformité de la livraison avant toute autre intervention.

ACTIVEZ VOTRE GARANTIE PRODUIT

en vous enregistrant sur notre site
www.sadev.com/fr/maintenance-et-garantie

SADEV
76 Chemin des Poses I 74330 POISY I FRANCE I
Tél. : +33 (0)4 50 08 39 00 I info@sadev.com I **www.sadev.com**

Descriptif du produit

Composition d'une boîte

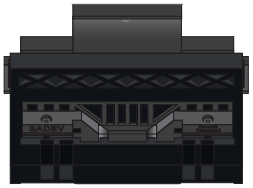

Cale
8 exemplaires

Vis
16 exemplaires

Cale haute
8 exemplaires

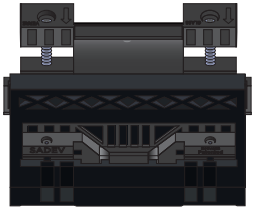

Cale complète

Numéro	Référence	Composition du verre	Épaisseur vitrage [mini ; maxi]
10	007AKIT08CAL1S0606	6.6	12.4 > 14.6
12	007AKIT08CAL1S0808	8.8	16.2 > 17.6
11	007AKIT08CAL1S1010	10.10	20.3 > 21.9
10	007BKIT08CAL1S01212*	12.12	24.2 > 27
11	007BKIT08CAL1S1515*	15.15	30.5 > 33.4

* Attention compatible exclusivement avec le rail 18

IMPORTANT

Vérifiez que l'épaisseur du verre soit compatible avec la cale avant de l'installer dans le rail.

RECOMMANDATIONS

La pose du garde-corps devra respecter cette notice de pose, ainsi que les précautions d'usage et de sécurité.

Toutes modifications ou dégradations des produits de la société SADEV désengagent la responsabilité de notre société.

AVIS TECHNIQUE

Disponible sur sadev.com

76 Chemin des Poses I 74330 POISY I FRANCE
Tél. : +33 (0)4 50 08 39 00 I info@sadev.com

SOMMAIRE

A FIXATION DU RAIL 10
B JONCTION ENTRE LES RAILS 13
C MISE EN PLACE DES CALES 14
D INSTALLATION DU CAPOT EXTÉRIEUR 17
E PRÉSENTATION DES DIFFÉRENTS JOINTS 18
F INSTALLATION DU JOINT 19
G INSTALLATION ET AJUSTEMENT DU VERRE 20
H ESPACE ENTRE LES VITRAGES 21
I MISE EN PLACE DES CALES HAUTES 22
J SERRAGE DES CALES 23
K INSTALLATION DU CAPOT INTÉRIEUR 24
L MONTAGE DU JOINT À BOURRER 25
M INSTALLATION DES BOUCHONS D'EXTRÉMITÉS 26
N DÉMONTAGE DES CALES DE SERRAGE MAINTENANCE 27

Outils nécessaires au montage

- **PERCEUSE-PERFORATEUR**
- **FORÊT ADAPTÉ AU SUPPORT ET ÉLÉMENTS DE FIXATION** (chevilles, vis à béton...).
  Profil percé 15 mm.
- **OUTIL DE SERRAGE ET CONTRÔLE DE COUPLE** suivant le type de cheville utilisée
- **PACK TOURNEVIS DYNAMOMÉTRIQUE + EMBOUT TORX**
  Réf. : 007-TRVS-2 NM - Couple de serrage : 2 Nm
- **VISSEUSE**
- **SET DE CALAGE SADEV** (différentes références suivant les profils)
- **OUTIL DE MONTAGE** - Réf. : 007-OUT-1S
- **KIT DE NETTOYAGE SADEV** - Réf. : 7OUT-KITNET
- **NIVEAU**

76 Chemin des Poses I 74330 POISY I FRANCE
Tél. : +33 (0)4 50 08 39 00 I info@sadev.com

RÉALISATION DU DRAINAGE

La réalisation du drainage dans le garde-corps SABCO s'effectue en perçant le rail aluminium et/ou les bouchons de finition suivant les schémas ci-dessous.
Le rail devant être posé de façon rectiligne (sans déformation), l'eau s'évacue naturellement de part et d'autre de celui-ci. Des trous Ø 8 mm peuvent être percés sur site dans le bouchon et/ou dans le profilé pour l'évacuation de l'eau en fonction des cas de figure.

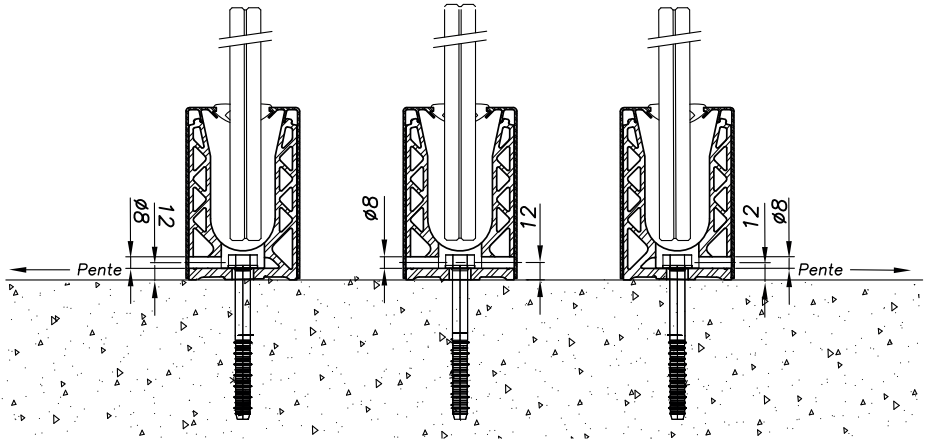

7010 / 7030

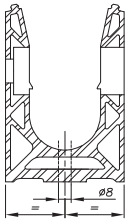

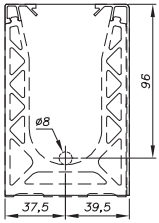

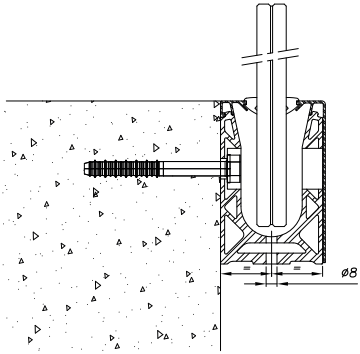

7011 / 7031

76 Chemin des Poses I 74330 POISY I FRANCE
Tél. : +33 (0)4 50 08 39 00 I info@sadev.com

RÉALISATION DU DRAINAGE

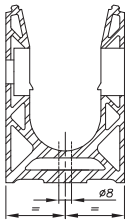

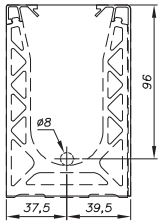

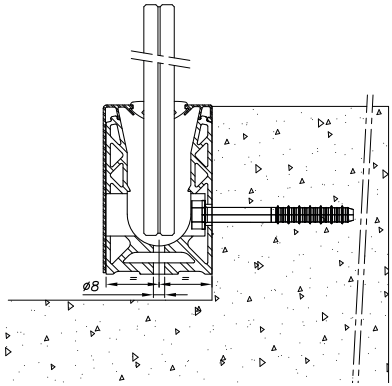

7011R / 7031R

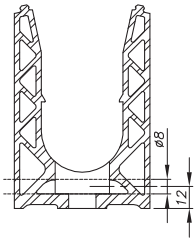

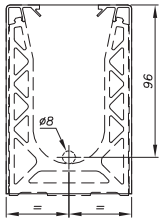

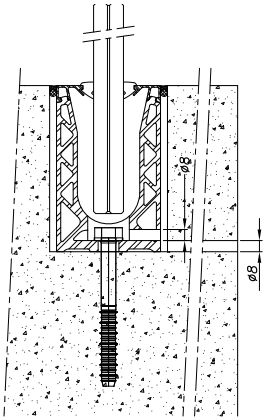

7012 / 7032

76 Chemin des Poses I 74330 POISY I FRANCE
Tél. : +33 (0)4 50 08 39 00 I info@sadev.com

RÉALISATION DU DRAINAGE

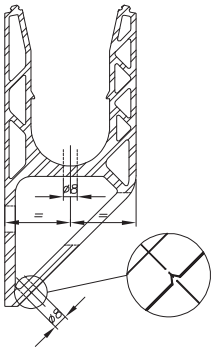

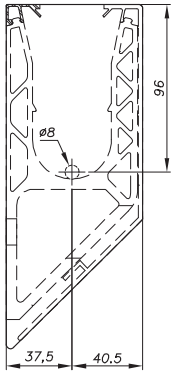

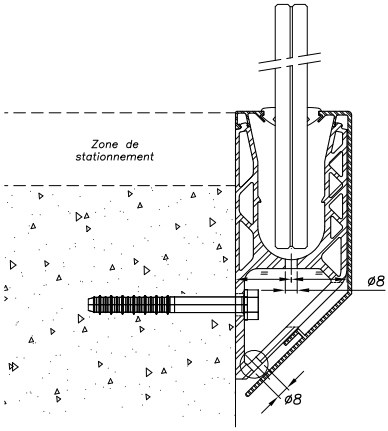

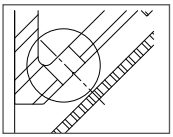

7013

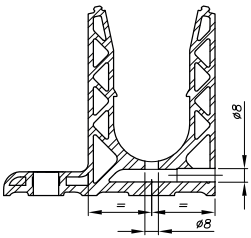

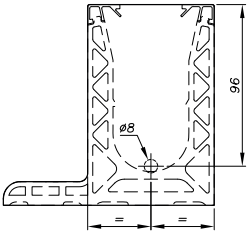

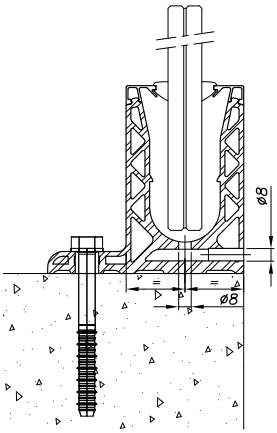

7015

76 Chemin des Poses I 74330 POISY I FRANCE
Tél. : +33 (0)4 50 08 39 00 I info@sadev.com

RÉALISATION DU DRAINAGE

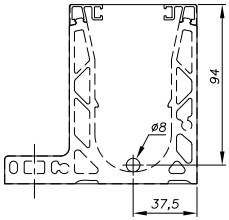

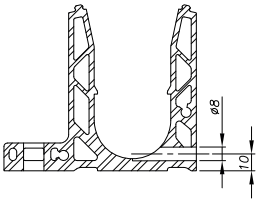

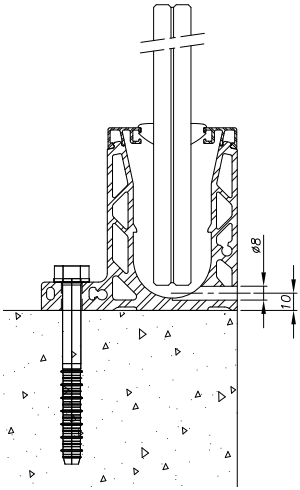

7017

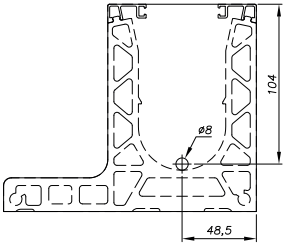

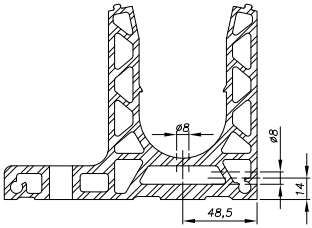

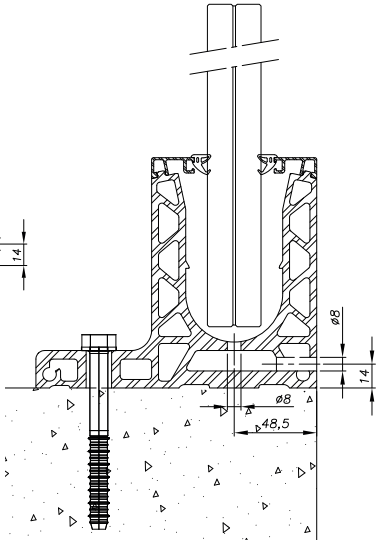

7018L

76 Chemin des Poses I 74330 POISY I FRANCE
Tél. : +33 (0)4 50 08 39 00 I info@sadev.com

RÉALISATION DU DRAINAGE

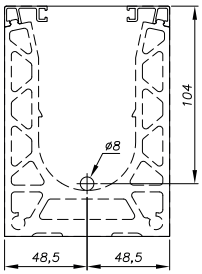

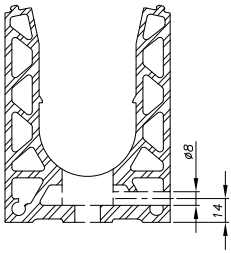

7018

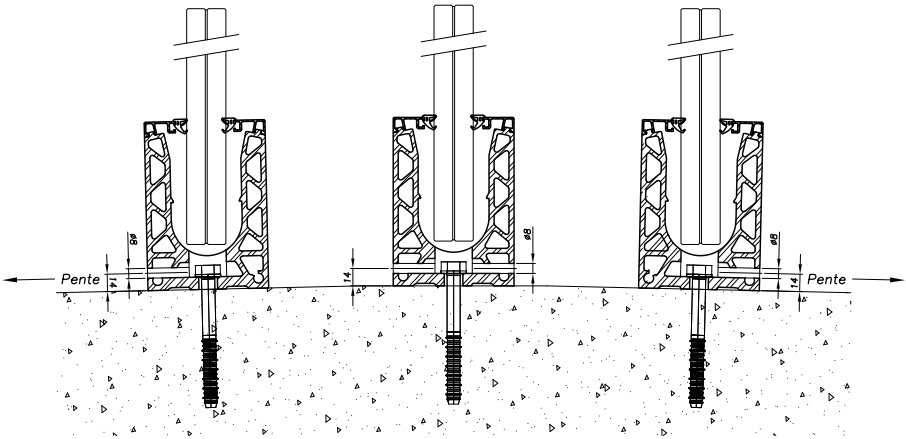

76 Chemin des Poses I 74330 POISY I FRANCE
Tél. : +33 (0)4 50 08 39 00 I info@sadev.com

INFORMATION SUR LA DILATATION DU RAIL ET DES CAPOTS

Prise en compte de la dilatation pour le bon maintien des rails et des capots.
Le joint de dilatation du bâtiment devra être respecté dans la mise en place du garde-corps.

Lors de l'installation du garde-corps, **vous devez prendre en compte le coefficient de dilatation thermique.**
À quoi correspond-il ?
Le coefficient de dilatation thermique est l'expansion à pression constante du garde-corps occasionné par son réchauffement ou son refroidissement.

ALUMINIUM						
2 500 mm		**Température maximale du profil**				
Température du profil pendant le montage		40°C	50°C	60°C	70°C	80°C
	-20°C	4 mm	4 mm	5 mm	5 mm	6 mm
	-10°C	3 mm	4 mm	4 mm	5 mm	5 mm
	0°C	3 mm	3 mm	4 mm	4 mm	5 mm
	10°C	2 mm	3 mm	3 mm	4 mm	4 mm
	20°C	1 mm	2 mm	3 mm	3 mm	4 mm
	30°C	1 mm	1 mm	2 mm	3 mm	3 mm
5 000 mm		**Température maximale du profil**				
Température du profil pendant le montage		40°C	50°C	60°C	70°C	80°C
	-20°C	7 mm	8 mm	9 mm	11 mm	12 mm
	-10°C	6 mm	7 mm	8 mm	9 mm	11 mm
	0°C	5 mm	6 mm	7 mm	8 mm	9 mm
	10°C	4 mm	5 mm	6 mm	7 mm	8 mm
	20°C	3 mm	4 mm	5 mm	6 mm	7 mm
	30°C	1 mm	3 mm	4 mm	5 mm	6 mm

76 Chemin des Poses I 74330 POISY I FRANCE
Tél. : +33 (0)4 50 08 39 00 I info@sadev.com

A FIXATION DU RAIL

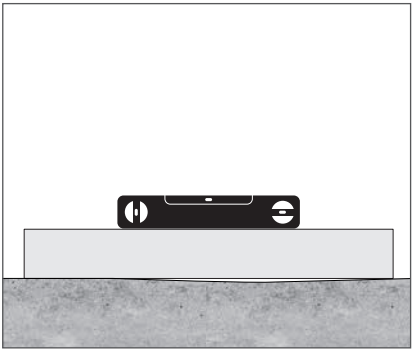

1 - Vérifier la planéité et la conformité du support avec une règle.

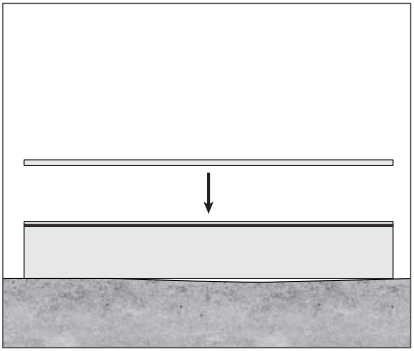

2 - Mise à niveau : il est possible d'utiliser le capot de fermeture 0070CAPOT221, pour une plus grande facilité.

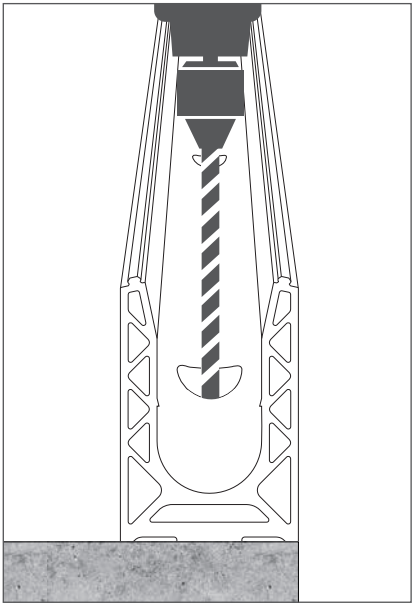

3 - Percez le support à l'aide d'un outillage adapté à celui-ci.

INFORMATIONS

Supports possibles : béton, bois, métal, autres... .
Le support doit être capable de reprendre les charges induites par le garde-corps.

76 Chemin des Poses I 74330 POISY I FRANCE
Tél. : +33 (0)4 50 08 39 00 I info@sadev.com

A FIXATION DU RAIL

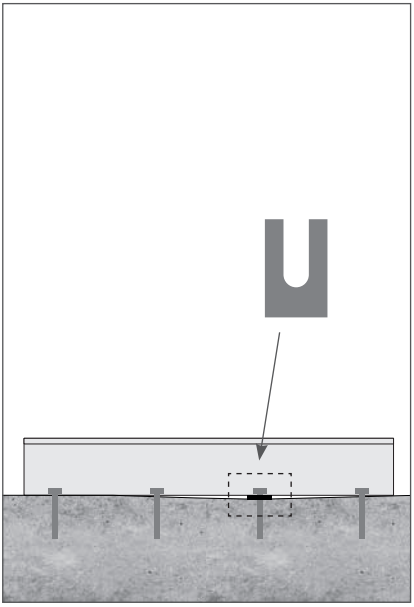

4- Si le support est irrégulier, mettre à niveau le profil en ajoutant notre set de calage SADEV.

Ces cales doivent être placées au niveau des fixations (il est possible d'en mettre plusieurs). Une partie de la cale peut être détachée, au niveau de la rainure, pour un rendu plus esthétique si elle dépasse du profil.

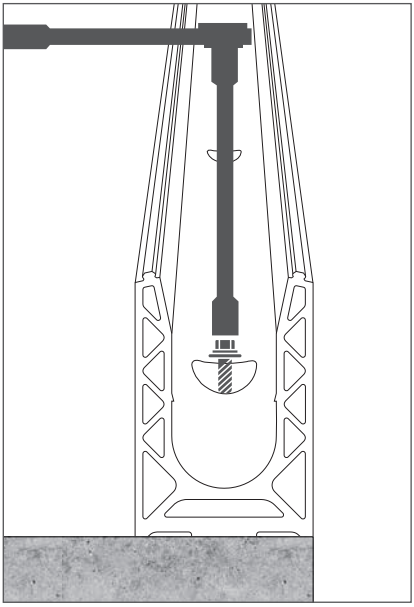

5 - Réglez et fixez le rail à l'aide de la clé de serrage adaptée aux chevilles de fixation.

Respectez le couple de serrage et les préconisations de montage recommandé par le fabricant.

INFORMATIONS

Set de calage : pour pose au sol et latérale.

76 Chemin des Poses I 74330 POISY I FRANCE
Tél. : +33 (0)4 50 08 39 00 I info@sadev.com

A FIXATION DU RAIL

MONTAGE LATÉRAL

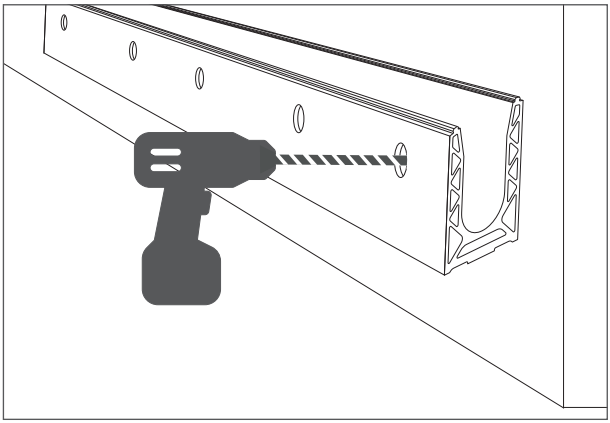

1 - Percez le support à l'aide d'un outillage adapté à celui-ci.
2 - Si le support est irrégulier, mettre à niveau le profil en ajoutant notre set de calage SADEV.

Ces cales doivent être placées au niveau des fixations (il est possible d'en mettre plusieurs).

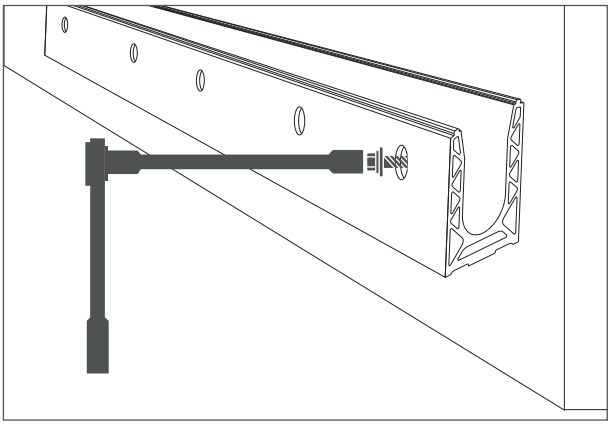

3 - Réglez et fixez le rail à l'aide de la clé de serrage adaptée aux chevilles de fixation. Respectez le couple de serrage et les préconisations de montage recommandé par le fabricant.

76 Chemin des Poses I 74330 POISY I FRANCE
Tél. : +33 (0)4 50 08 39 00 I info@sadev.com

B JONCTION ENTRE LES RAILS

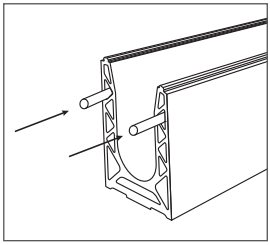

1 - Mettre en place 2 jonctions de profil dans les orifices de la section du rail.

Emplacement jonctions de profil

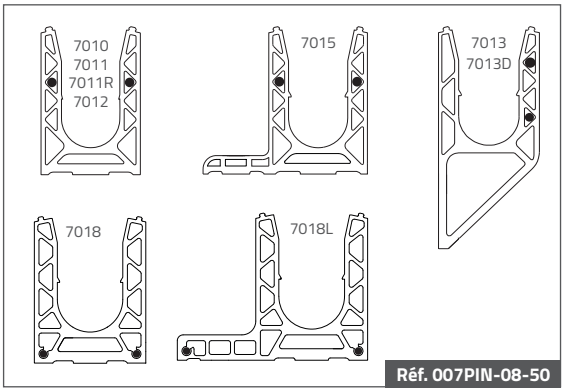

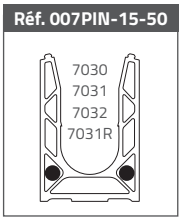

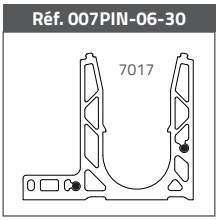

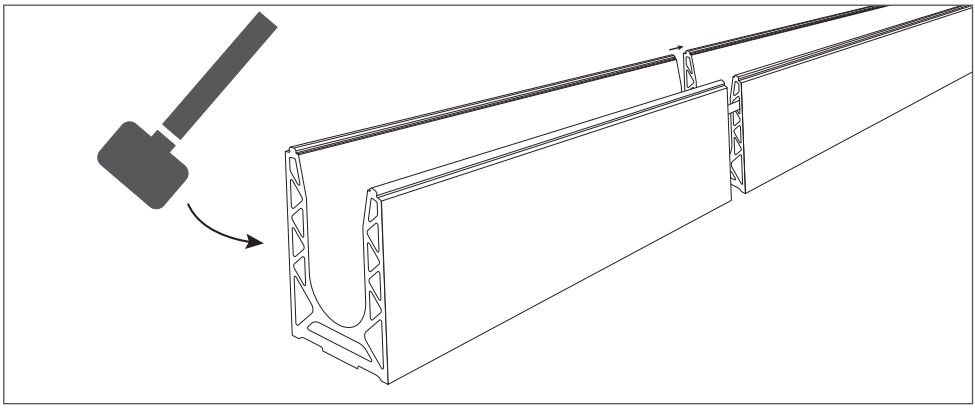

2 - Assemblez les rails entre eux à l'aide d'un maillet.

76 Chemin des Poses I 74330 POISY I FRANCE
Tél. : +33 (0)4 50 08 39 00 I info@sadev.com

C MISE EN PLACE DES CALES

Configuration standard pour un rail de 2,5 mètres : 8 cales (1 boîte)
Exemple : 3 cales/mètre linéaire même lorsque la largeur du verre est < 1 mètre.
Se référer à l'avis technique pour d'autres configurations

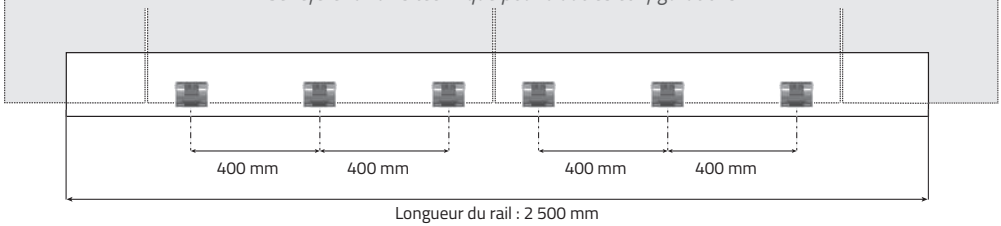

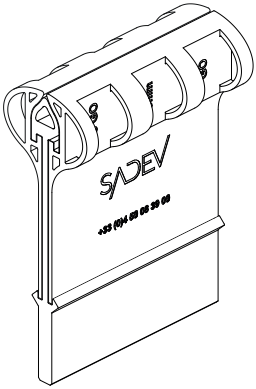

Set de montage & démontage SADEV

Ce set se décompose en 3 parties :
outil d'insertion de la cale
Ⓐ Ⓑ : outils de démontage de la cale

Les 3 parties s'emboîtent pour obtenir un seul outil.

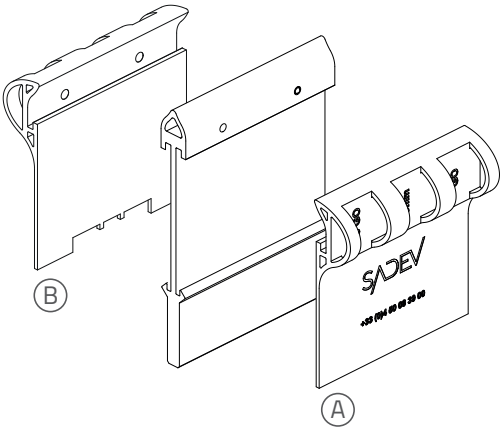

C MISE EN PLACE DES CALES

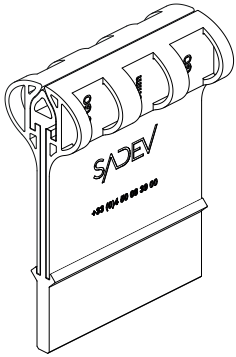

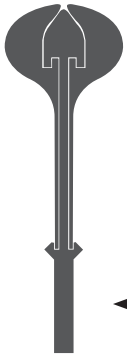

Outil de montage

La partie réglable de la cale
doit se situer **du côté accessible**

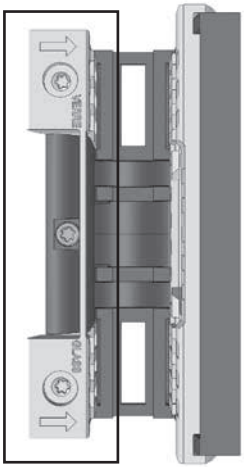

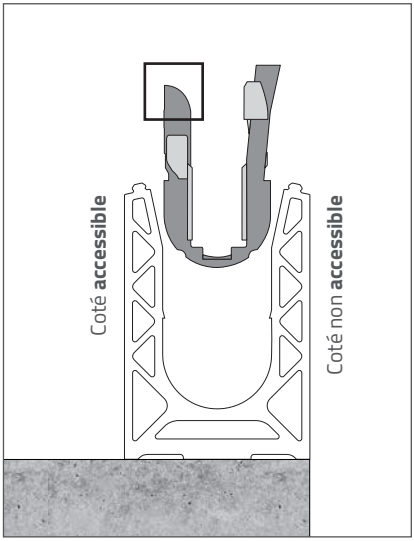

1 - Nettoyez le rail avec le kit de nettoyage sadev : 7OUT-KITNET.
2 - Installez la cale dans le rail.

C MISE EN PLACE DES CALES

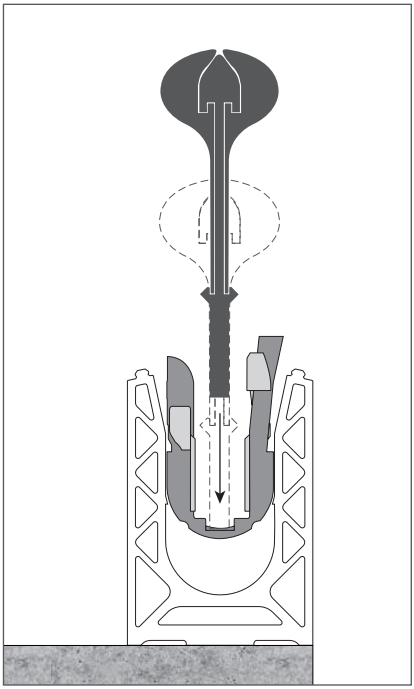

3 - Insérez l'outil dans le fond de la cale.

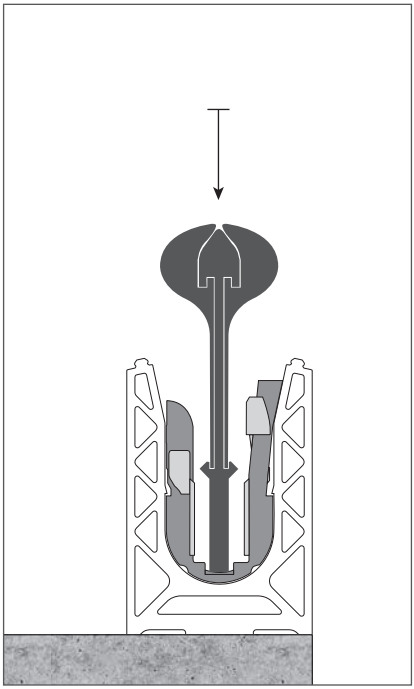

4 - Exercez une pression sur l'outil pour insérer la cale dans le rail.

Les cales doivent être correctement positionnées, vous devez entendre « click » lorsque vous les insérez.

76 Chemin des Poses I 74330 POISY I FRANCE
Tél. : +33 (0)4 50 08 39 00 I info@sadev.com

D INSTALLATION DU CAPOT EXTÉRIEUR

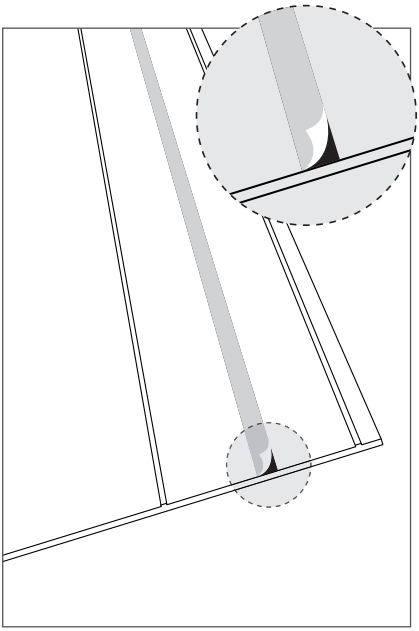

1 - Nettoyez le rail avec le kit de nettoyage sadev : 7OUT-KITNET avant la pose du capot extérieur.
2 - Enlevez la protection de l'adhésif.

L'application de l'adhésif à des températures inférieures à 10 °C n'est pas recommandée.

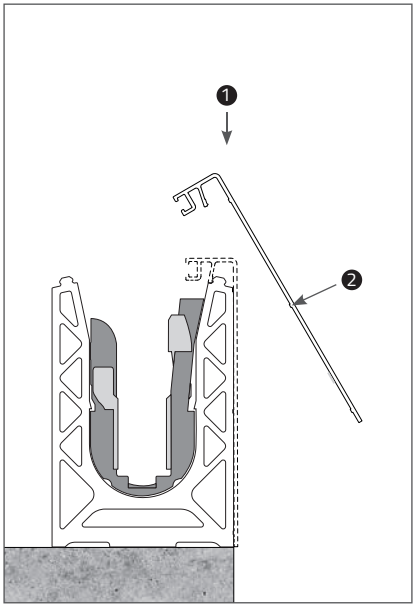

1 - Clippez le haut du capot.
2 - Plaquez le capot sur le rail.

Autres configurations de capot possibles :

76 Chemin des Poses I 74330 POISY I FRANCE
Tél. : +33 (0)4 50 08 39 00 I info@sadev.com

E PRÉSENTATION DES DIFFÉRENTS JOINTS

Côté non **accessible**

Joint à clipper

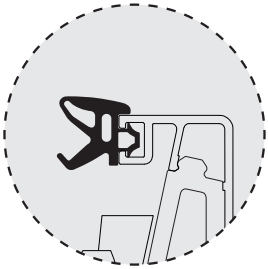

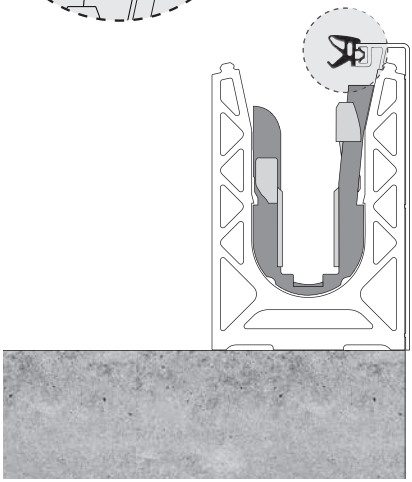

Côté **accessible**

Joint à bourrer

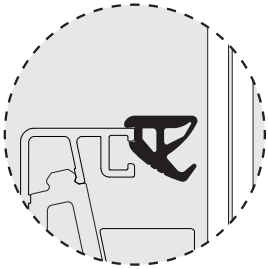

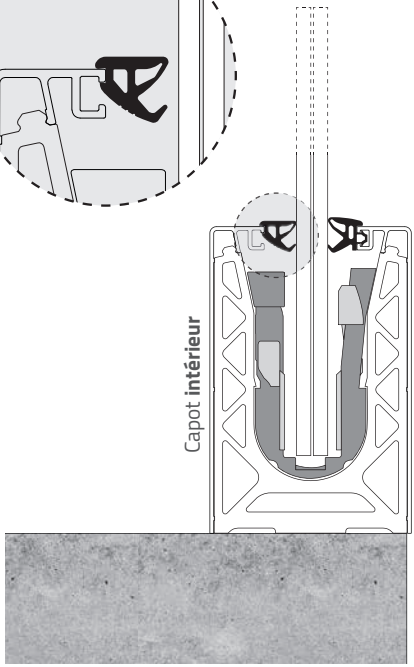

76 Chemin des Poses I 74330 POISY I FRANCE
Tél. : +33 (0)4 50 08 39 00 I info@sadev.com

F INSTALLATION DU JOINT

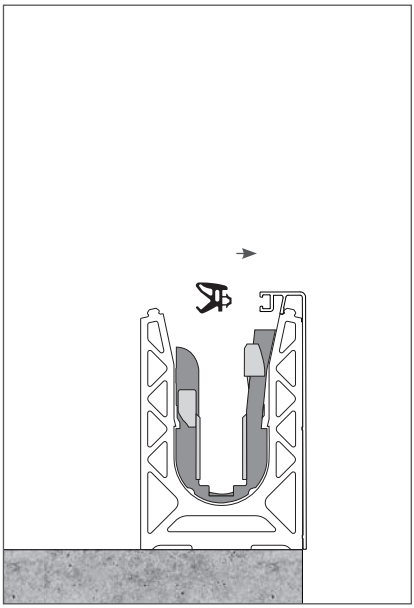

1 - Clipper le joint dans la gorge prévue sur toute la longueur.

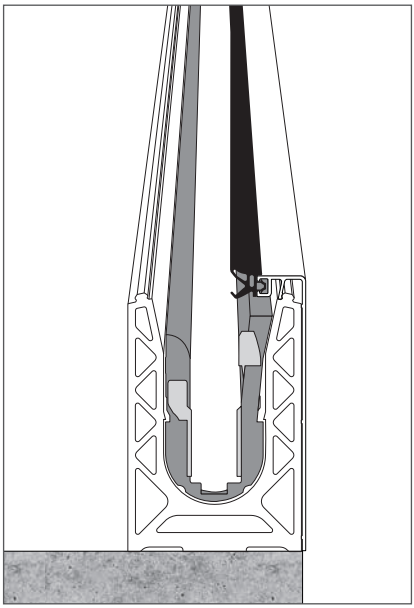

2 - Ne pas étirer le joint en le clippant.

76 Chemin des Poses I 74330 POISY I FRANCE
Tél. : +33 (0)4 50 08 39 00 I info@sadev.com

G INSTALLATION ET AJUSTEMENT DU VERRE

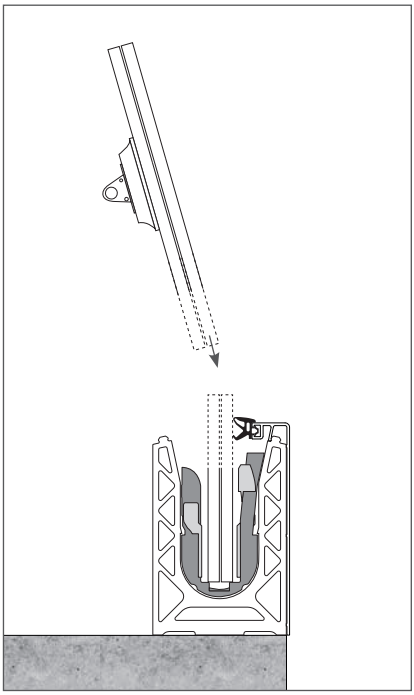

1 - Positionner le verre à l'intérieur des cales.

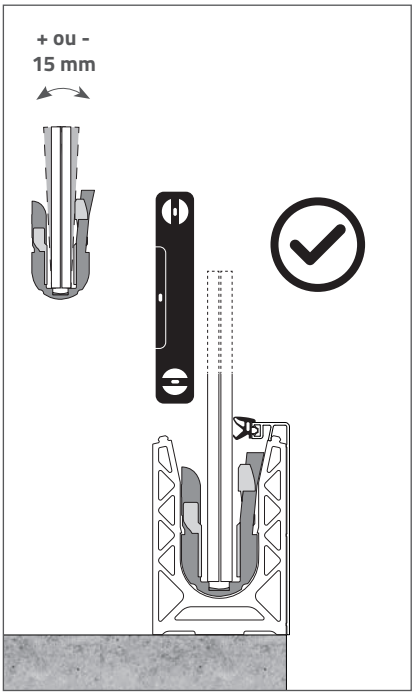

2 - Mettre à niveau le verre avant d'insérer la cale haute

76 Chemin des Poses I 74330 POISY I FRANCE
Tél. : +33 (0)4 50 08 39 00 I info@sadev.com

H ESPACE ENTRE LES VITRAGES

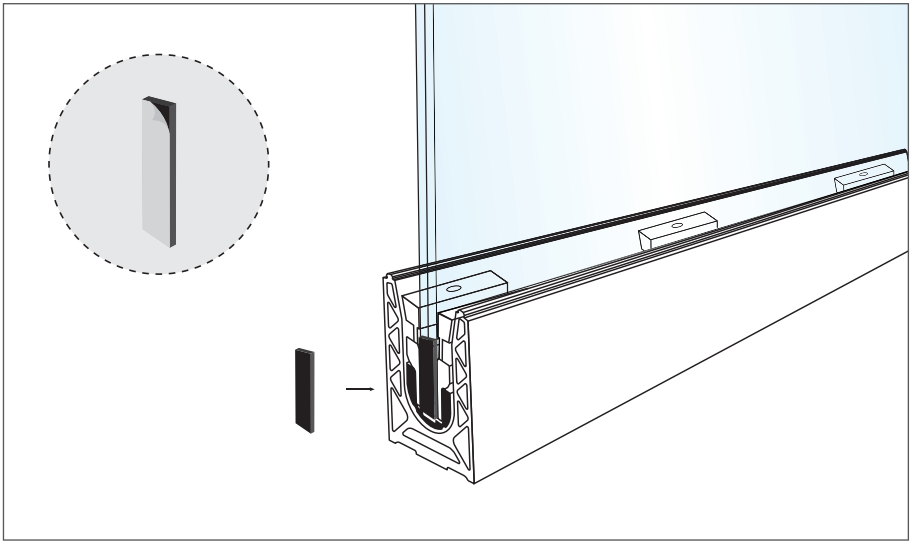

1 - Enlevez la protection de l'adhésif Sadev. Collez l'espaceur sur la tranche du verre, sur le coin en bas à droite à fleur du vitrage.
Les espaceurs ont différentes fonctions :
- Obtenir un espace régulier entre les vitrages
- Assurer une étanchéité entre chaque vitrage au niveau du rail.

Les espaceurs ont une largeur de 5 mm. Si vous souhaitez un espace plus grand, vous pouvez coller les espaceurs entre eux pour obtenir des espacements de 10, 15 mm....

76 Chemin des Poses I 74330 POISY I FRANCE
Tél. : +33 (0)4 50 08 39 00 I info@sadev.com

I MISE EN PLACE DES CALES HAUTES

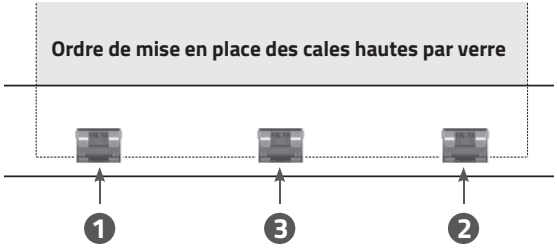

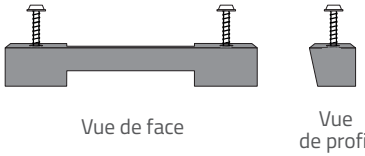

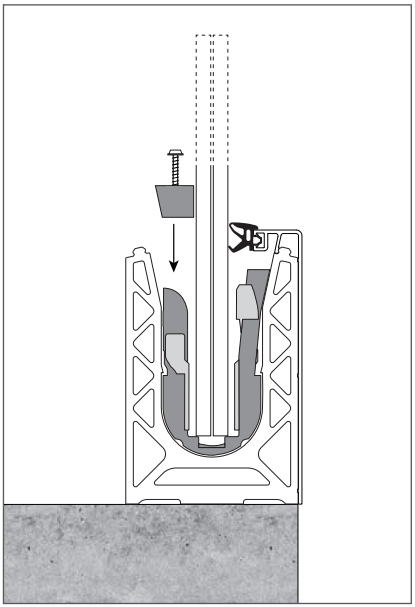

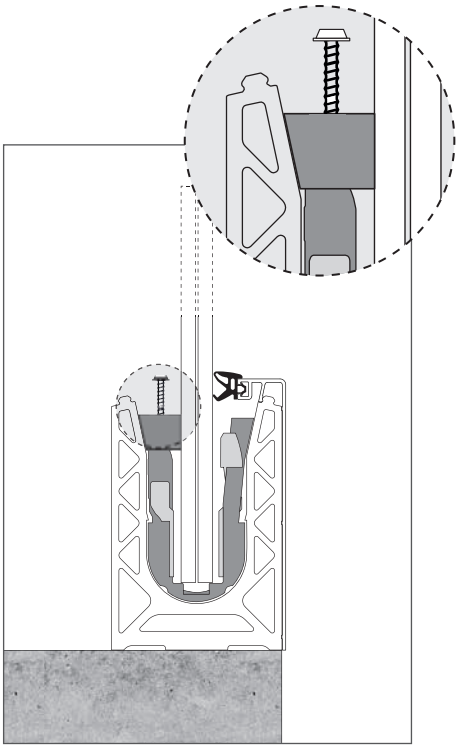

1 - Insérez la cale haute en maintenant l'aplomb du verre.

76 Chemin des Poses I 74330 POISY I FRANCE
Tél. : +33 (0)4 50 08 39 00 I info@sadev.com

J SERRAGE DES CALES

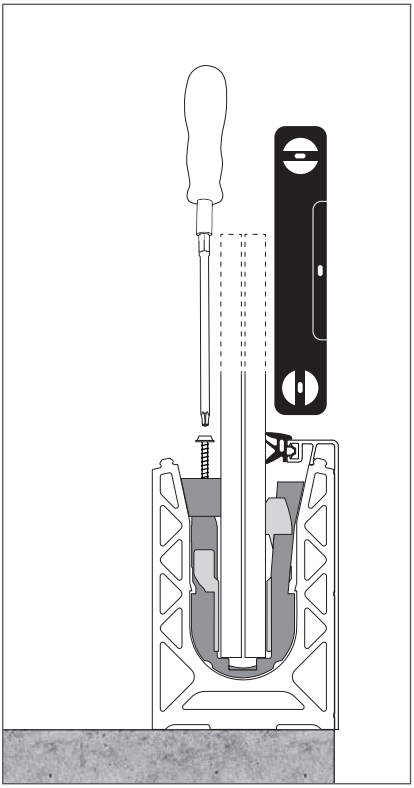

ORDRE DE SERRAGE :

- Serrez la vis centrale A en premier
- Serrez les vis latérales B en second

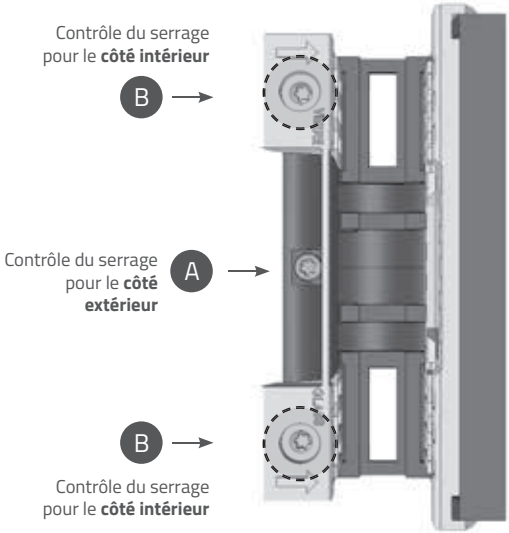

1 - Amorcez les vis latérales.

2 - Vissez chaque vis selon l'ordre de serrage ci-dessus.

3 - Équilibrez de façon égale le serrage des 3 vis afin de maintenir le verre en position.

Utilisez le tournevis dynamométrique pour une maîtrise du couple de serrage : 2 Nm

76 Chemin des Poses I 74330 POISY I FRANCE
Tél. : +33 (0)4 50 08 39 00 I info@sadev.com

K INSTALLATION DU CAPOT INTÉRIEUR

L'application de l'adhésif à des températures inférieures à 10 °C n'est pas recommandée.

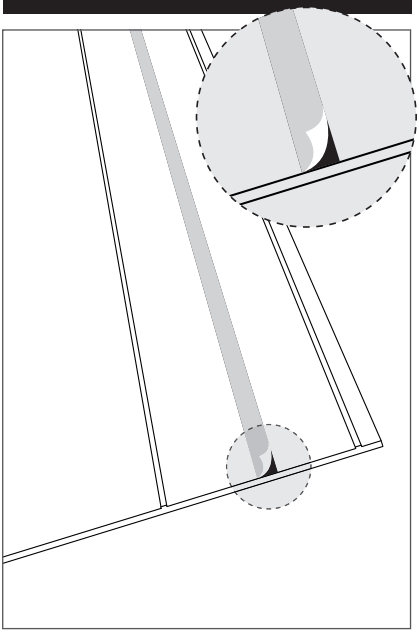

1 - Nettoyez le rail avec le kit de nettoyage sadev : 7OUT-KITNET avant la pose du capot intérieur.
2 - Enlevez la protection de l'adhésif.

Il vous est conseillé de faire coïncider les jonctions des capots avec ceux des rails.

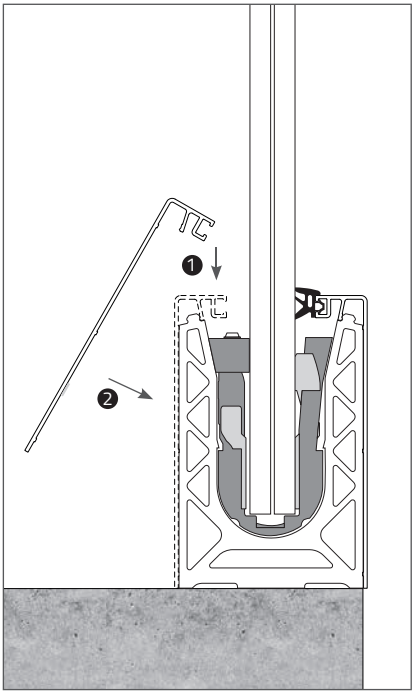

1 - Clippez le haut du capot.
2 - Plaquez le capot sur le rail.

Autres configurations de capot possibles :

L MONTAGE DU JOINT À BOURRER

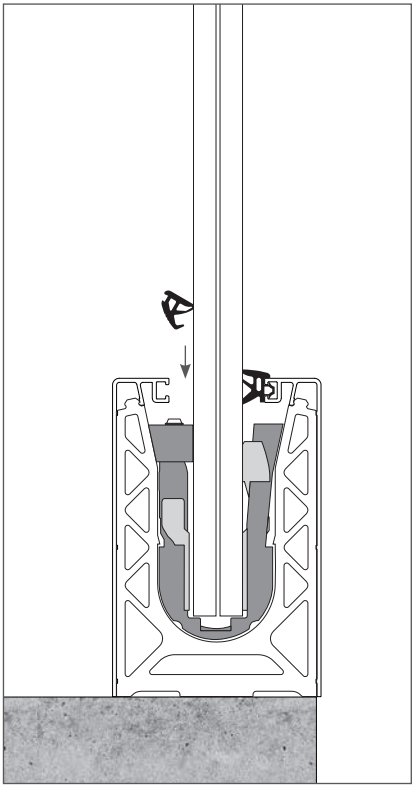

1 - Insérez le joint à bourrer entre le capot et le verre.

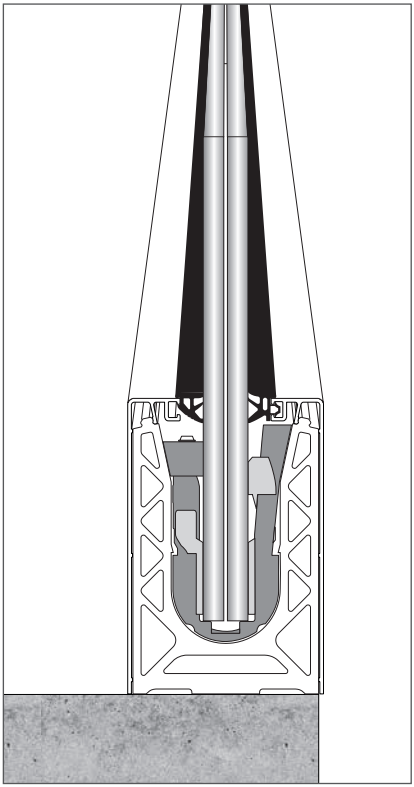

2 - Ne pas étirer le joint lors de la pose.

76 Chemin des Poses I 74330 POISY I FRANCE
Tél. : +33 (0)4 50 08 39 00 I info@sadev.com

M INSTALLATION DES BOUCHONS D'EXTRÉMITÉS

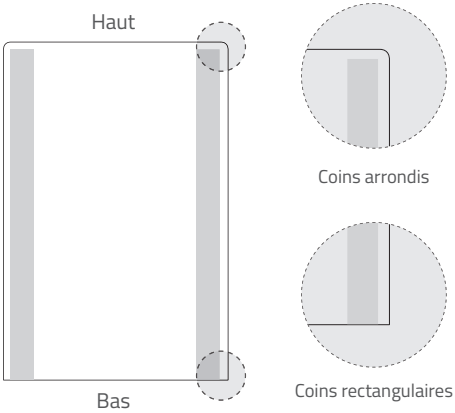

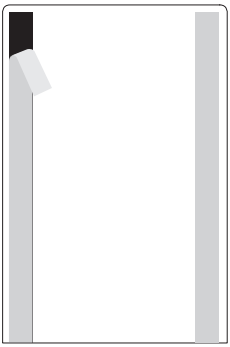

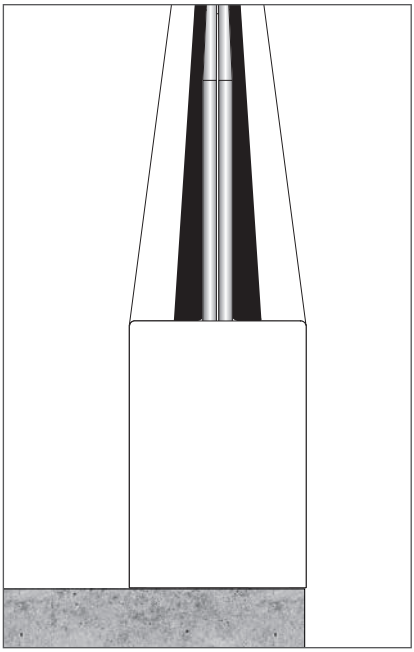

1 - Nettoyez le rail avec le kit de nettoyage sadev : 7OUT-KITNET avant la pose du bouchon.
2 - Enlevez la protection de l'adhésif Sadev.
3 - Collez le bouchon en bout de rail.

Vous avez terminé la pose de votre garde-corps !

76 Chemin des Poses I 74330 POISY I FRANCE
Tél. : +33 (0)4 50 08 39 00 I info@sadev.com

N DÉMONTAGE DES CALES DE SERRAGE MAINTENANCE

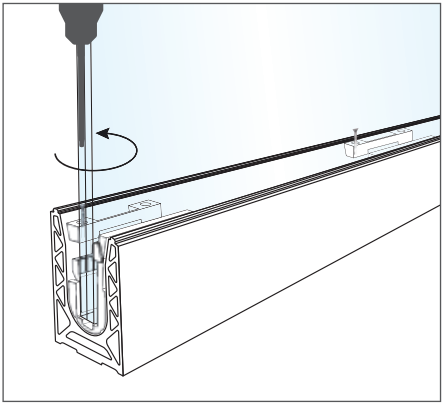

1 - Après avoir enlevé les capots et les joints, dévisser les vis sur 1 cm de haut.

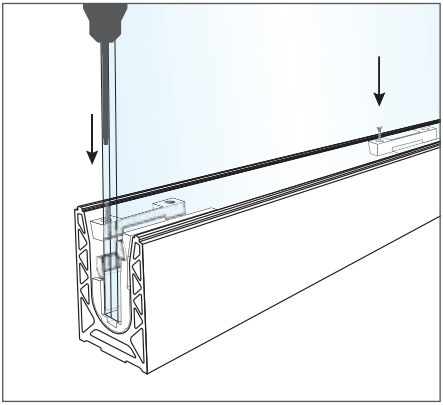

2 - Appliquer un effort sur la vis afin de faire redescendre la cale intermédiaire.

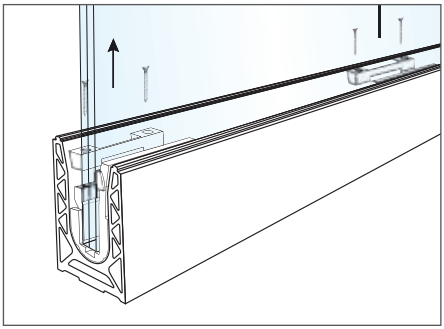

3 - Finir de dévisser la vis et la retirer

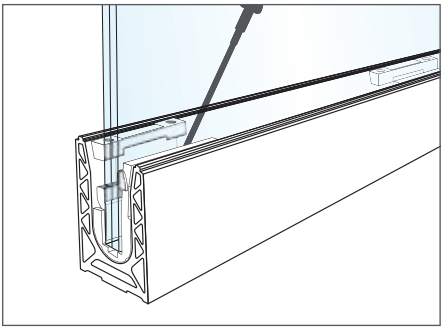

4 - À l'aide d'un tournevis faire levier entre la cale intermédiaire et haute afin de retirer la cale haute.

INFORMATIONS

Une fois que toutes les cales hautes sont enlevées du rail, retirer le verre.
Remplacer toutes les cales. Les cales ne peuvent pas être réutilisées.

76 Chemin des Poses I 74330 POISY I FRANCE
Tél. : +33 (0)4 50 08 39 00 I info@sadev.com

N DÉMONTAGE DES CALES DE SERRAGE MAINTENANCE

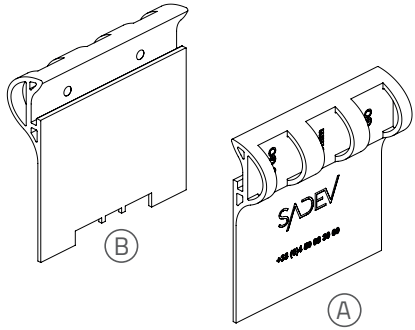

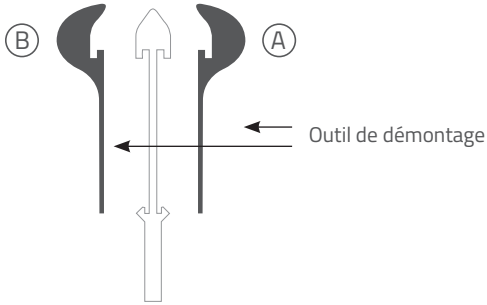

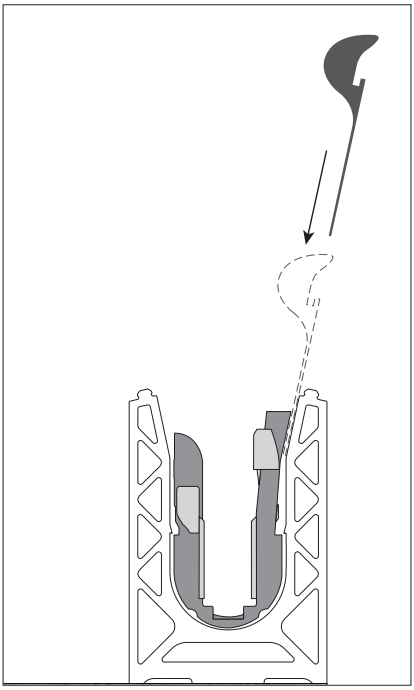

1 - Insérez **l'outil A** entre la cale et le rail, **du côté non accessible.**

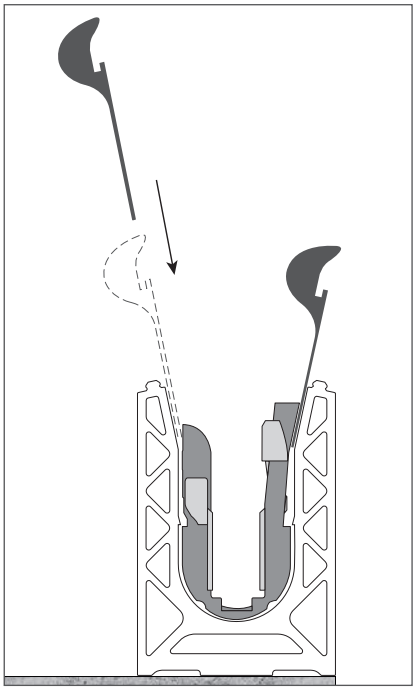

2 - Insérez **l'outil B** entre la cale et le rail, **du côté accessible.**

76 Chemin des Poses I 74330 POISY I FRANCE
Tél. : +33 (0)4 50 08 39 00 I info@sadev.com

N DÉMONTAGE DES CALES DE SERRAGE MAINTENANCE

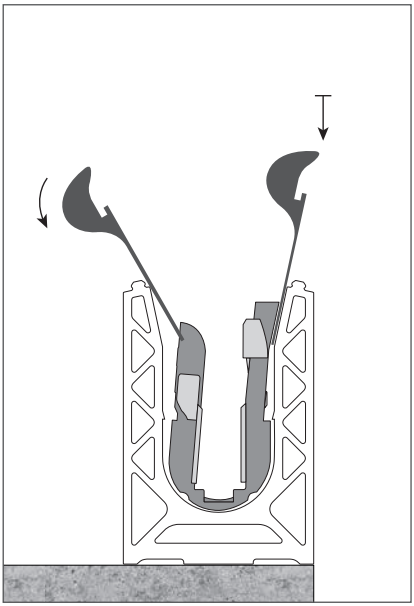

3 - Maintenez **l'outil A** en place.
Exercez une pression du bas vers le haut avec **l'outil B** pour déclipser la cale.

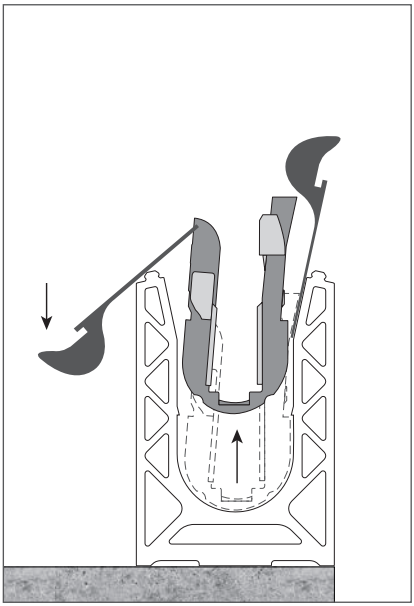

4 - Vous pouvez retirer la cale.

76 Chemin des Poses I 74330 POISY I FRANCE
Tél. : +33 (0)4 50 08 39 00 I info@sadev.com

Notes

76 Chemin des Poses I 74330 POISY I FRANCE
Tél. : +33 (0)4 50 08 39 00 I info@sadev.com

Notes

76 Chemin des Poses I 74330 POISY I FRANCE
Tél. : +33 (0)4 50 08 39 00 I info@sadev.com

SABCO®
SADEV BALUSTRADE CONCEPT

NOTICE DE POSE CALE **ONE SIDE 2.0**

Disponible sur sadev.com

SADEV

76 Chemin des Poses I 74330 POISY I FRANCE I
Tél. : +33 (0)4 50 08 39 00 I info@sadev.com I **www.sadev.com**

© Document émis par la société Sadev - Reproduction, modification et communication interdites sans autorisation. NDP-FR-CALE ONE SIDE-06-2021