SERRURE DE SÉCURITÉ POUR PORTILLON 90°

VERRE VERRE

Réf. L90S

KIT DE 1 SERRURE + AUTOBLOQUANT

CARACTÉRISTIQUES TECHNIQUES

Ouverture max.	90°
Matériaux	Inox duplex
Type d'application	Barrière de protection de piscine privée/publique
Force de tirage	20 N
Finition	Inox brossé

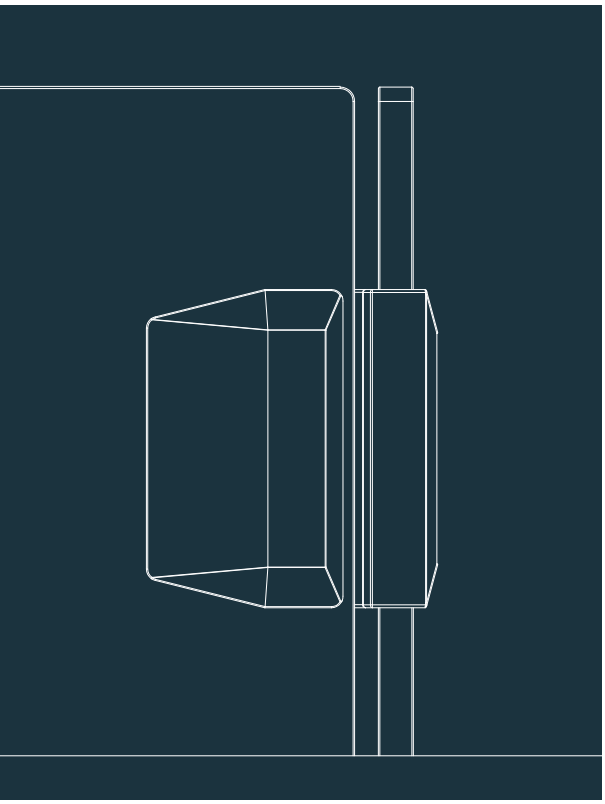

PLANS TECHNIQUES

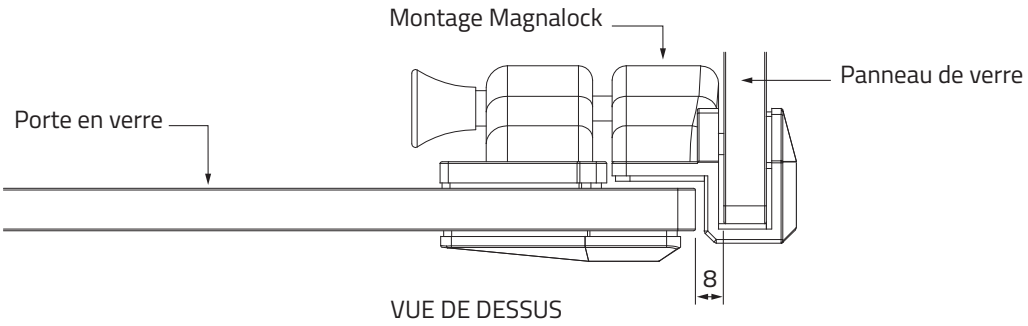

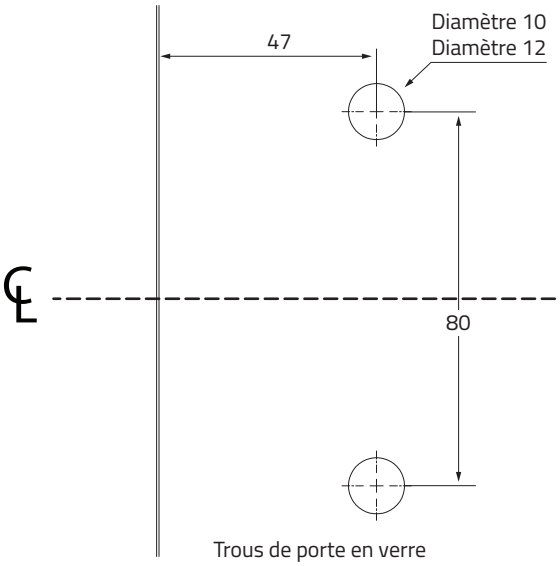

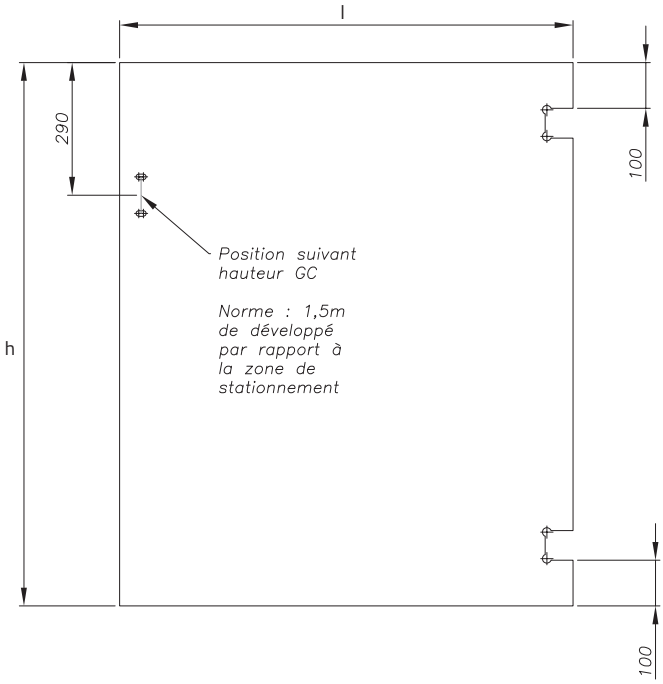

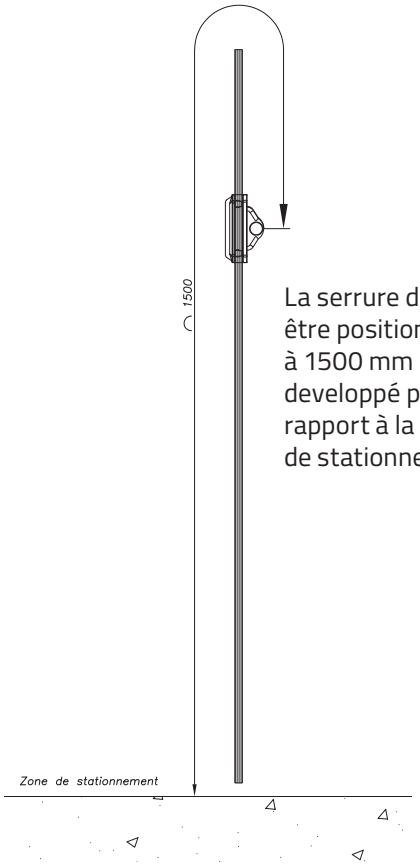

La serrure doit être positionnée à 1500 mm de developpé par rapport à la zone de stationnement.