MONTAGE **SOL**

PROFIL 7019

PERFORMANCE 10 kN

ÉPAISSEUR DE VERRE
12 > 25.52 mm

APPLICATION | **PRIVÉE** | **PUBLIQUE** | **STADE** |

COMPATIBILITÉ DES CALES
One Side & Double Side

FINITIONS POSSIBLES

00 Aluminium brut

01 Aluminium anodisé

RÉGLAGE DU VERRE
+ ou - 15 mm

AVIS TECHNIQUE
2.1/15-1673-2.0

Retrouvez tous les éléments compatibles avec le **PROFIL 7019** dans la partie

CALES, CAPOTS & ACCESSOIRES > p.96

sadev.com DWG BIM PRODUCT

PROFIL **7019** MONTAGE **SOL**

▶ Référence **0070RAIL19**

USAGE TYPE

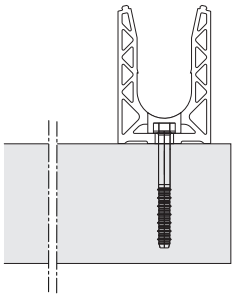

MONTAGE **SOL**

DIFFÉRENTES SPÉCIFICITÉS

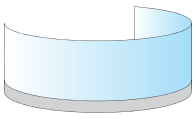

CINTRÉ

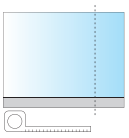

SUR MESURE

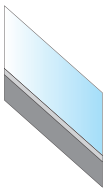

RAMPANT

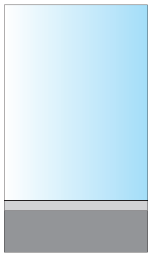

GRANDE HAUTEUR

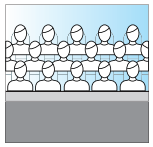

HAUTE PERFORMANCE

AVIS TECHNIQUE ET CERTIFICATION INTERNATIONALE

Solutions testées conformément aux différentes réglementations par pays

à retrouver dans le guide de performance par pays.

MONTAGE AU SOL

PROFIL **7019**

PERFORMANCE 10 kN

ÉPAISSEUR DE VERRE
12 > 25.25 mm

▶ Référence **0070RAIL19**

AVIS TECHNIQUE
2.1/15-1673-2.0

HAUTE PERFORMANCE

Application stade C5 / UEFA

En 12.12 SGP

CARACTÉRISTIQUES TECHNIQUES

Longueur	2 500 mm / 5 000 mm
Largeur	75 mm
Hauteur du profil	112 mm
Matériau	Aluminium
Type d'application	Privée / Publique / Stade
Type de montage	Sol
Épaisseur du verre	12 > 25.52 mm
Hauteur du garde-corps	Standard : 2 100 mm
Finition du profil	Aluminium anodisé, brute
Fixation du profil	Tous les 150 mm

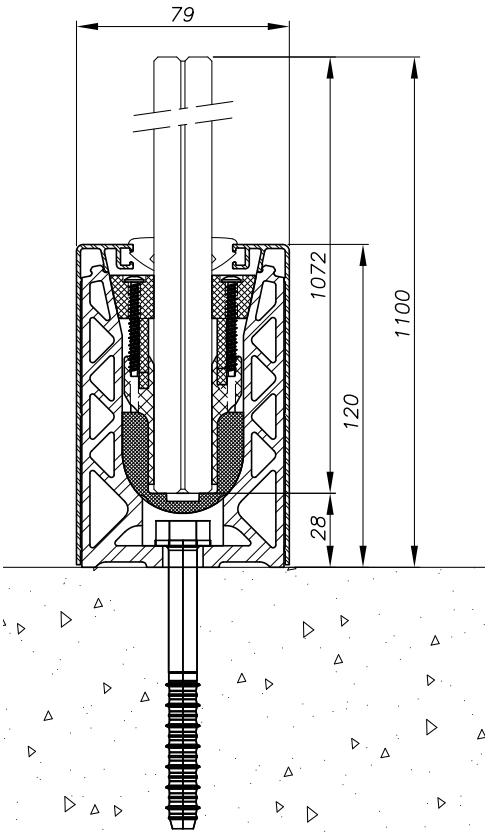

POUR PLUS D'INFORMATIONS SUR LA FIXATION DU PROFIL :
consultez notre guide de performance par pays ou l'Avis Technique du profil.

PLANS TECHNIQUES

▸ 2 500 mm - Référence **0070RAIL19**

▸ 2 500 mm - Profil non percé - Référence **0070RAIL209**

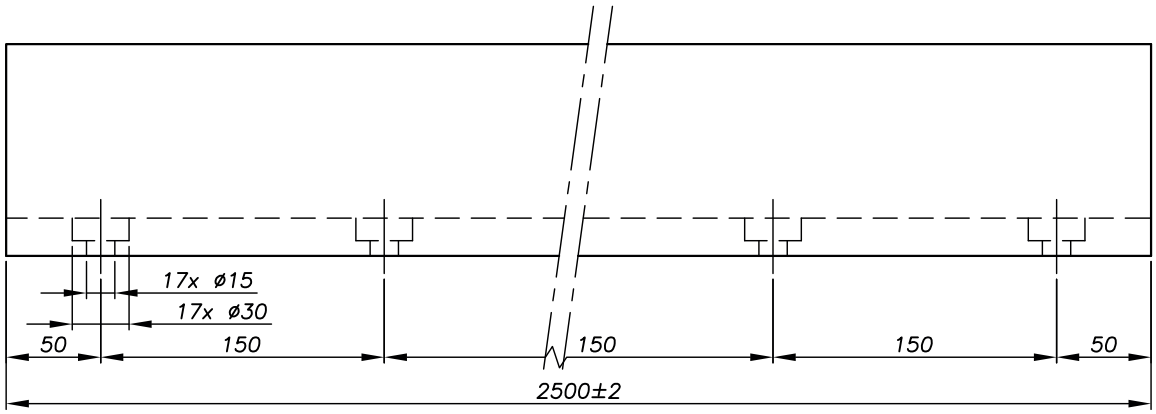

▸ 5 000 mm - Référence **0070RAIL29**

▸ 5 000 mm - Profil non percé - Référence **0070RAIL509**

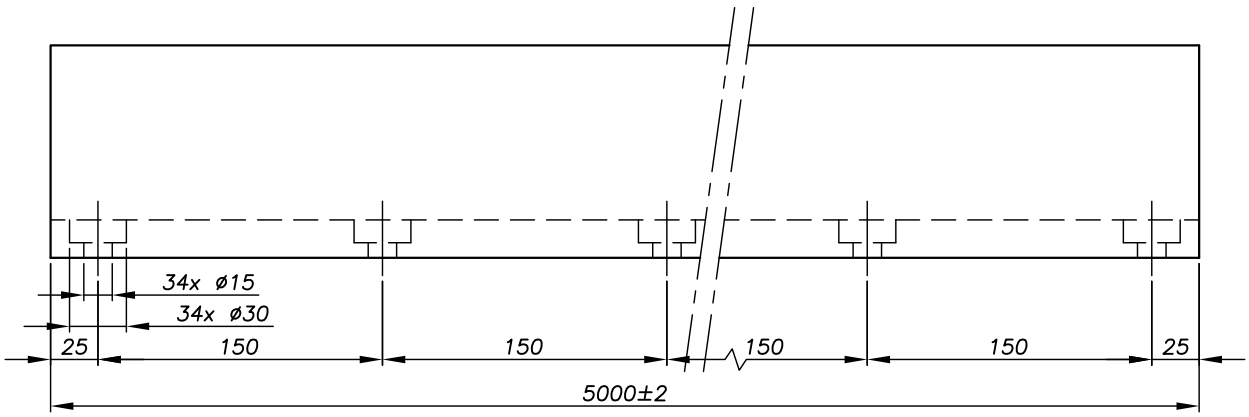

DRAINAGE & DILATATION

Pour plus de détails, **consultez la page 50**